INSTRUCCIONES DE MONTAJE
ASSEMBLY INSTRUCTIONS
INSTRUCTIONS DE MONTAGE
MONTAGEHINWEISE

gala

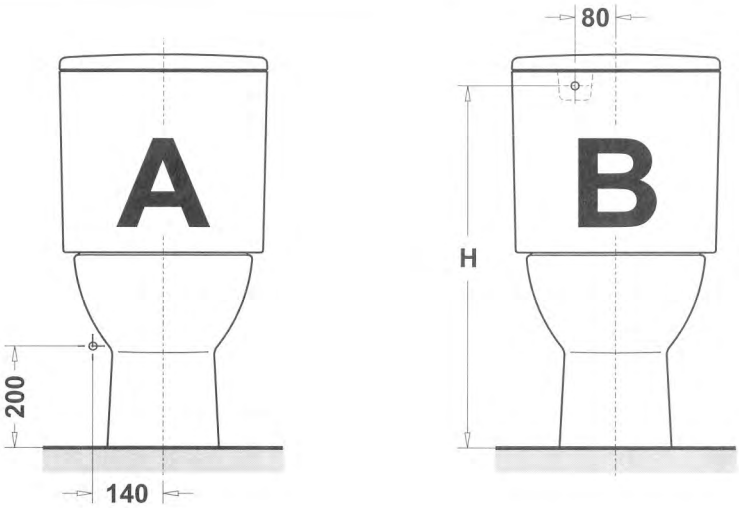

Emma .... H = 735 mm.
Smart .... H = 715 mm.

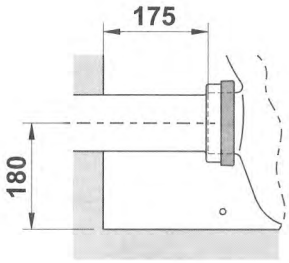

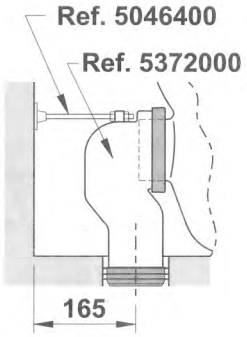

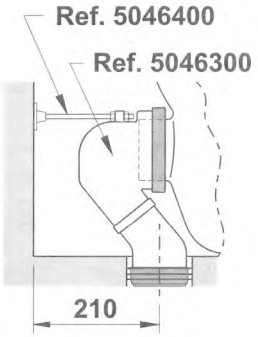

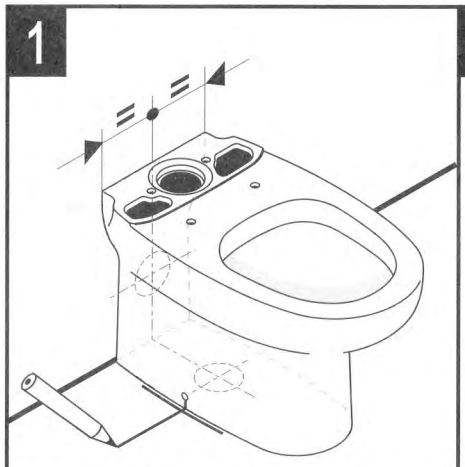

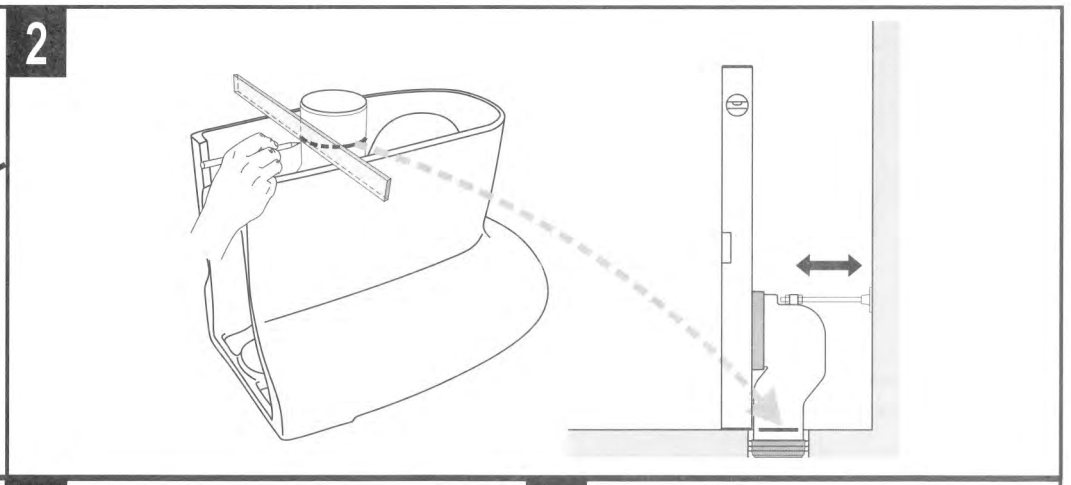

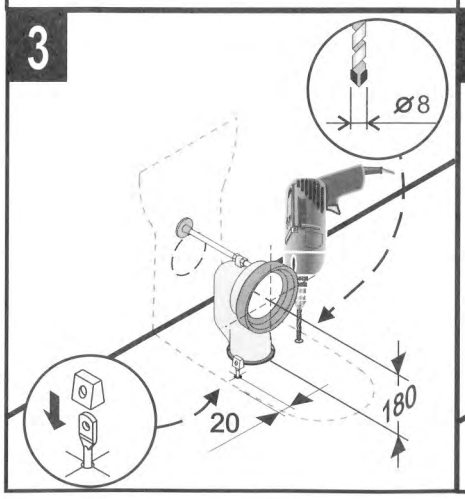

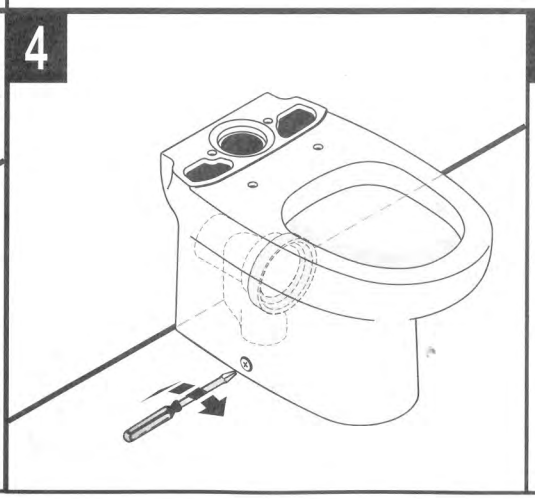

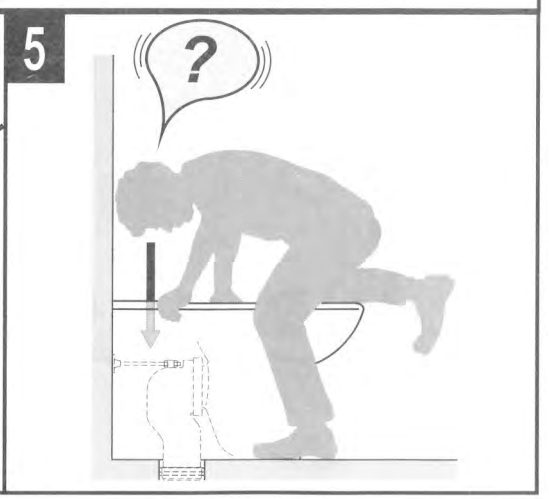

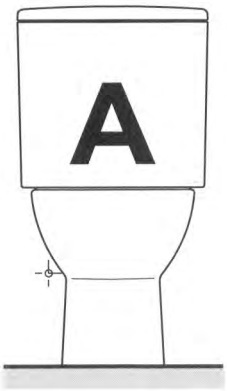
A

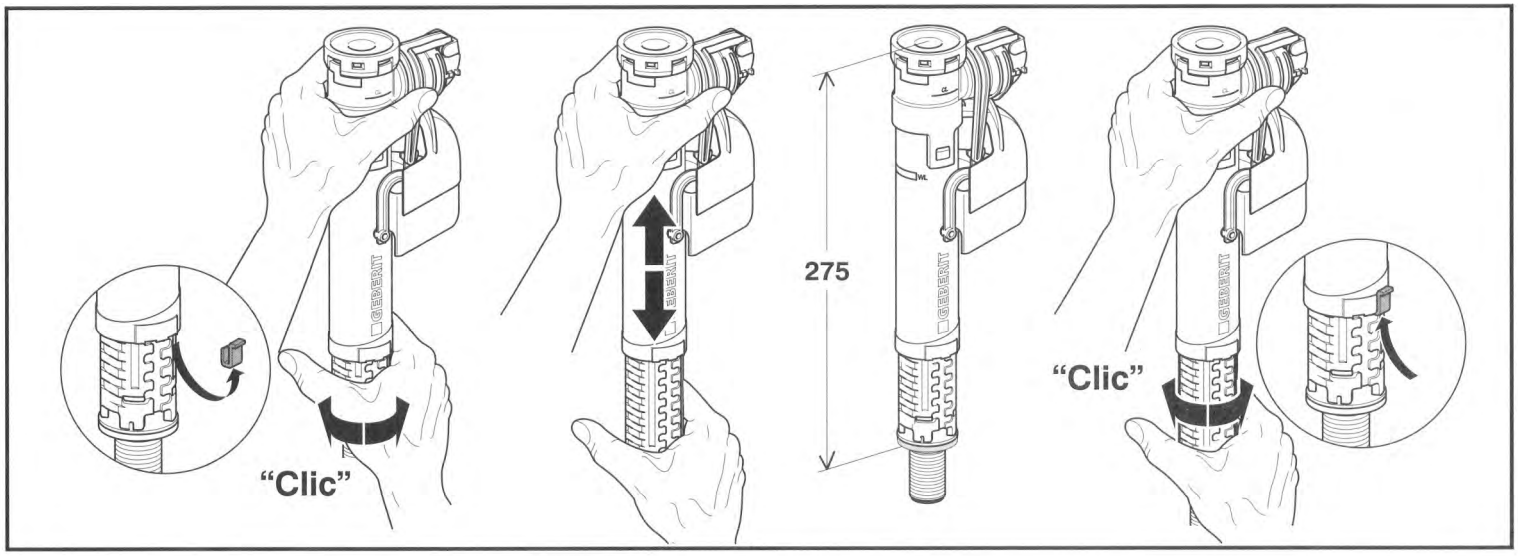
"Clic"
275
"Clic"

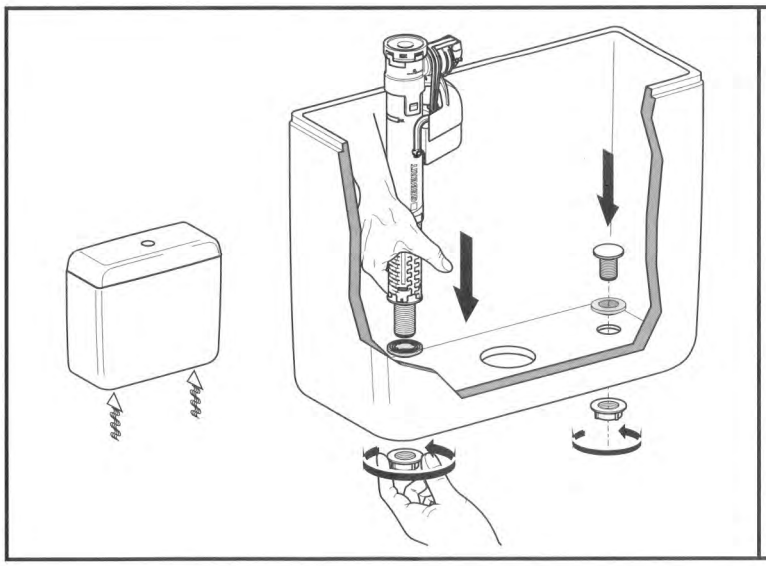

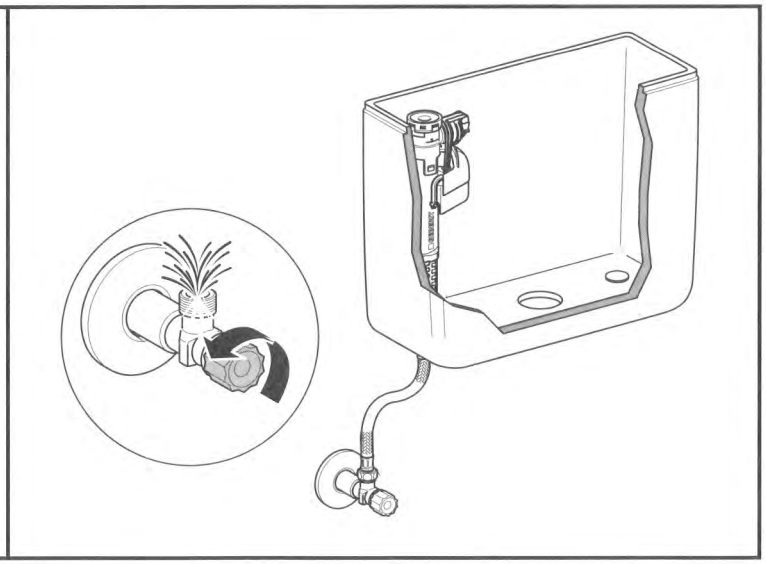

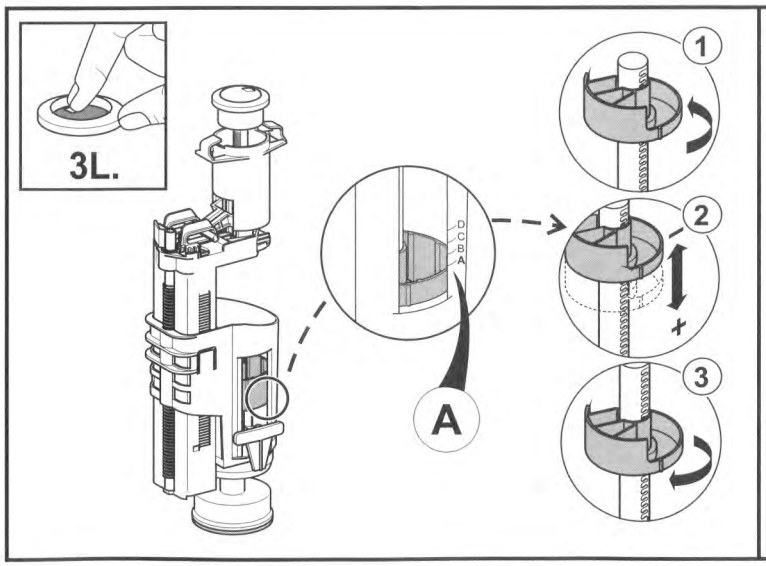
3L.
D
C
B
A
A
1
2
+
3

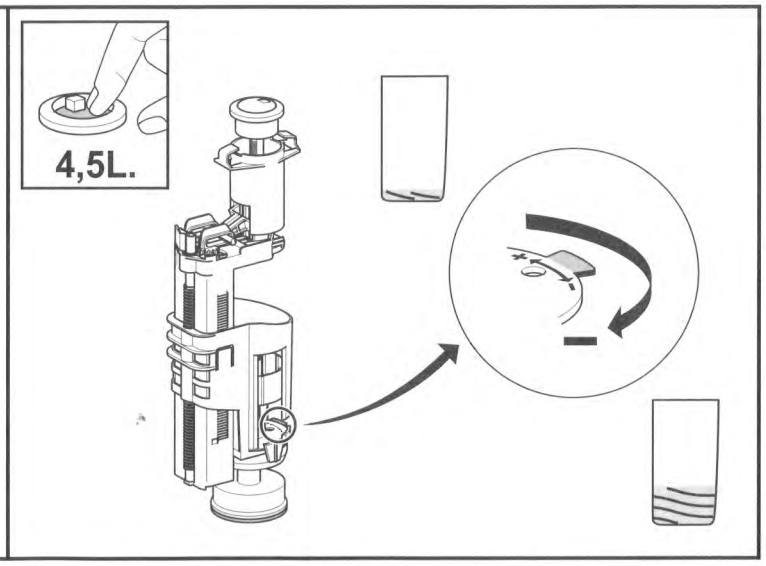
4,5L.
–

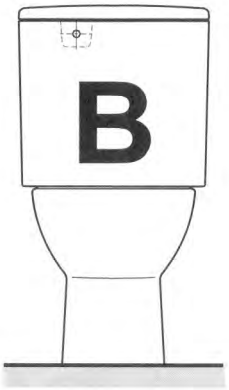
B

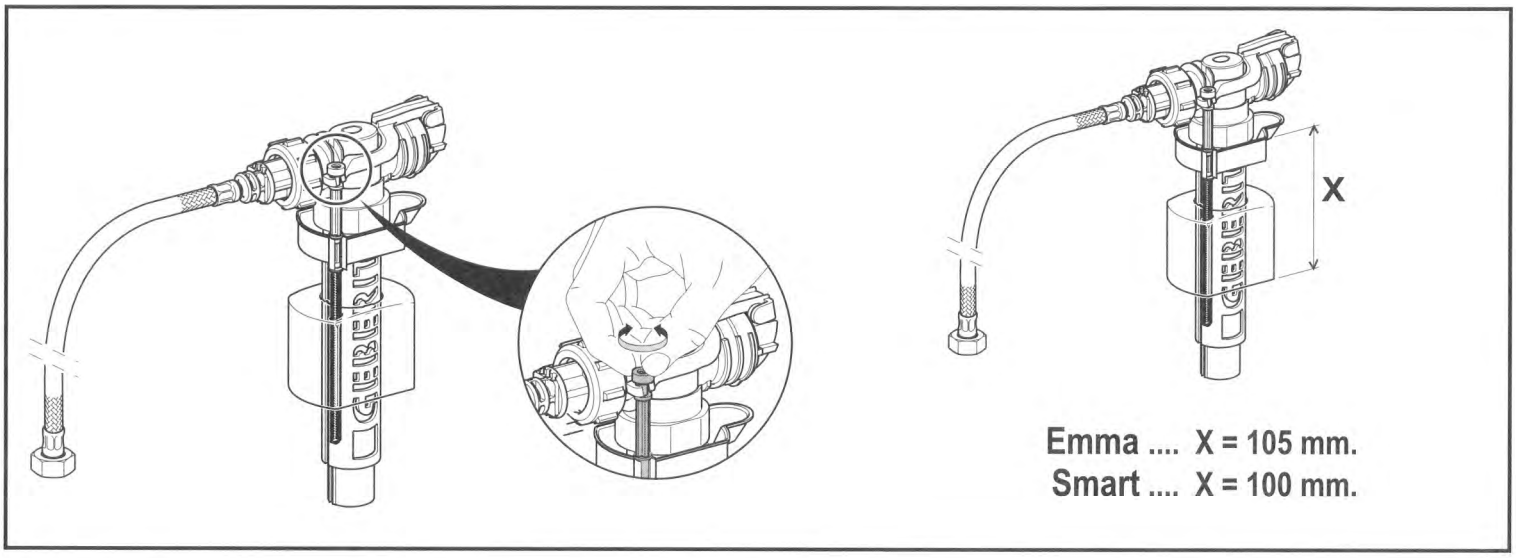
X
Emma .... X = 105 mm.
Smart .... X = 100 mm.

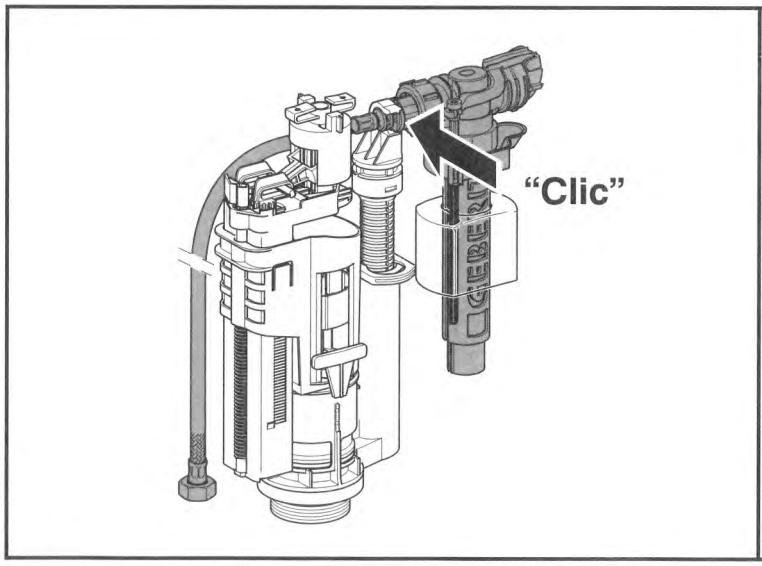
"Clic"

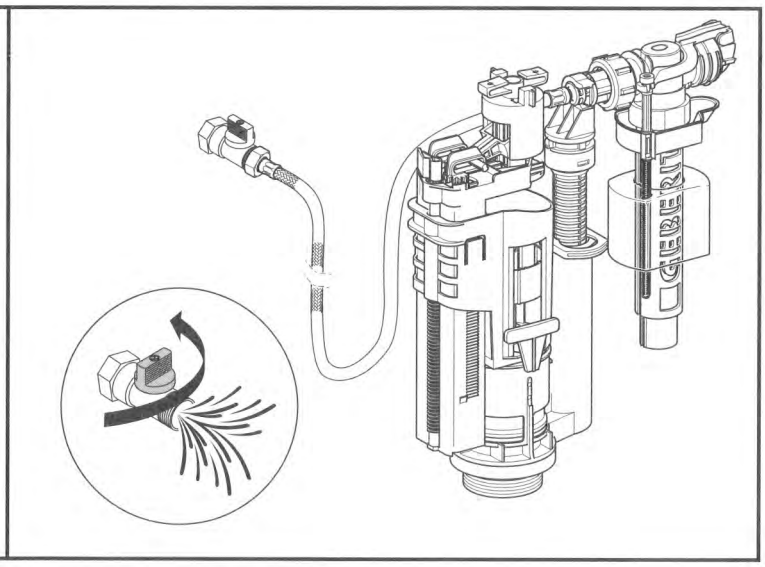

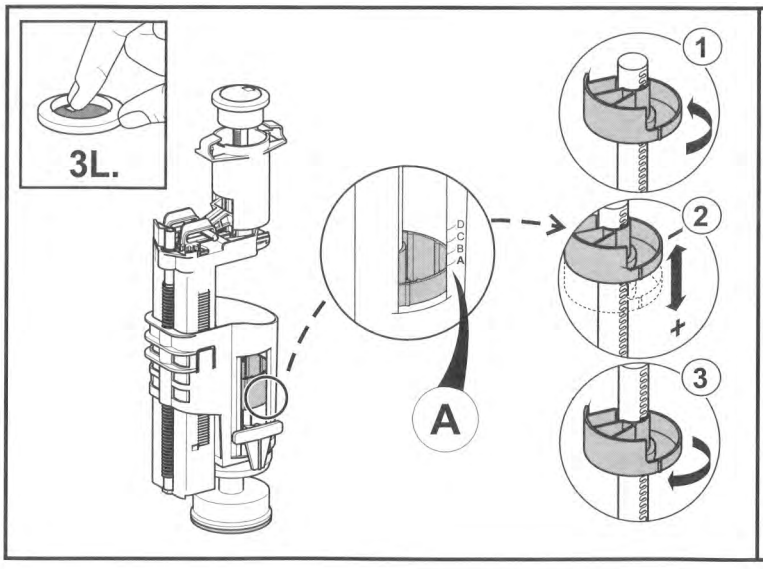
3L.
D
C
B
A
A
1
2
+
3

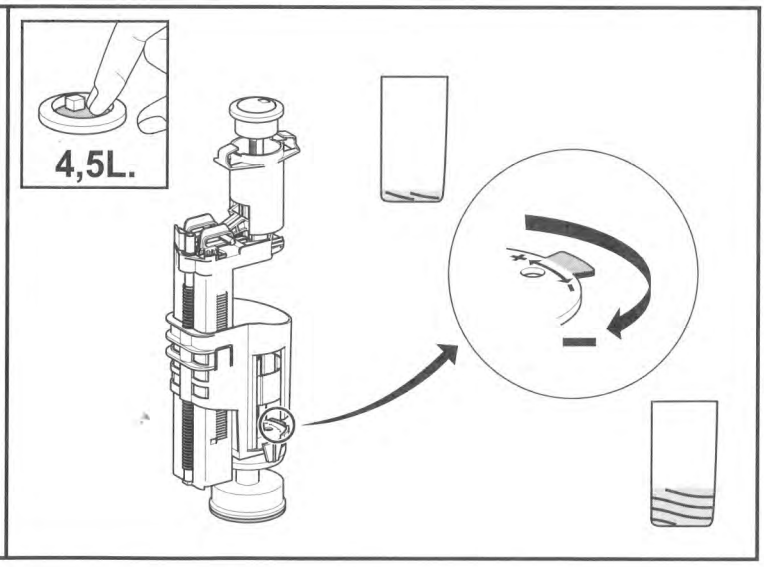
4,5L.
+
–

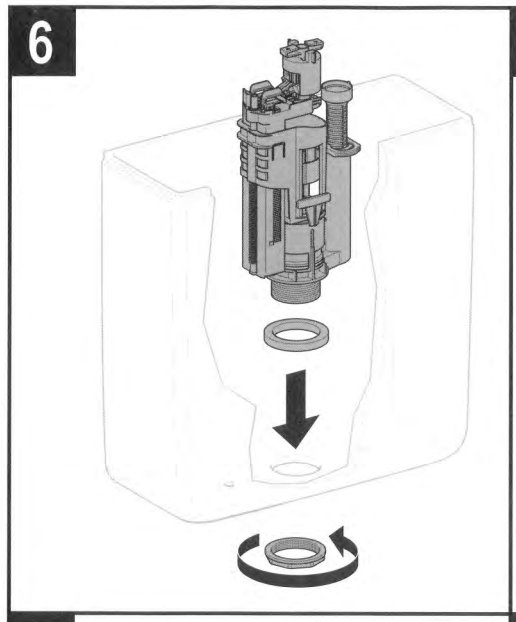

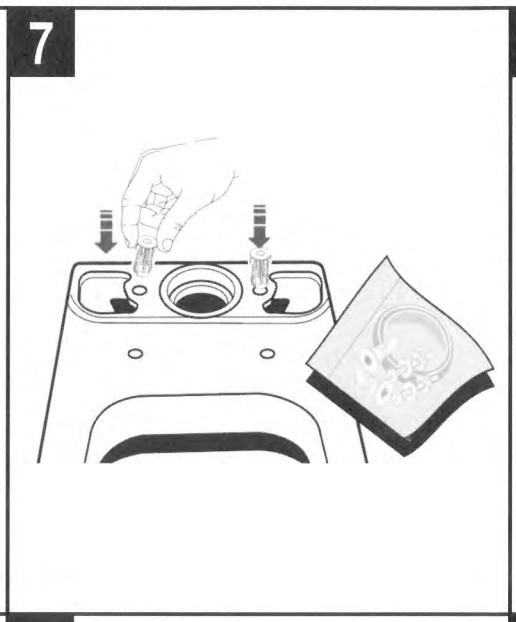

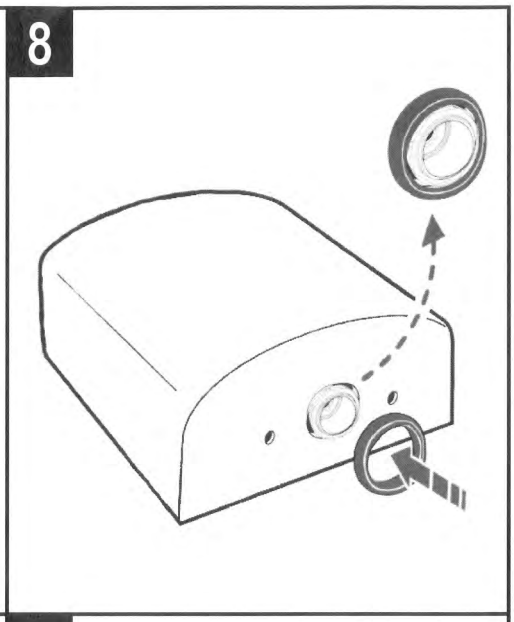

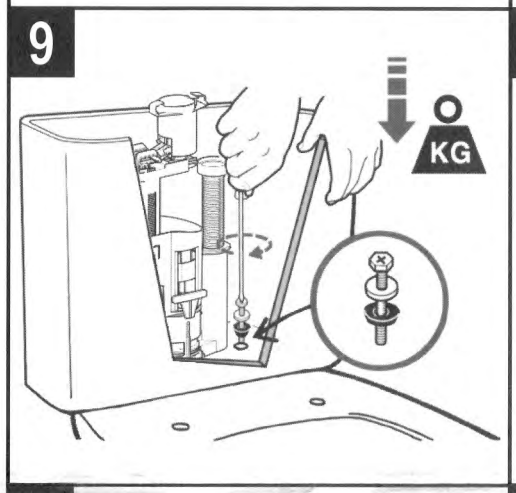

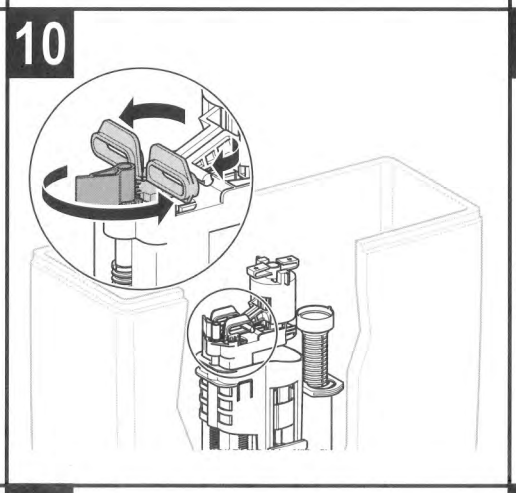

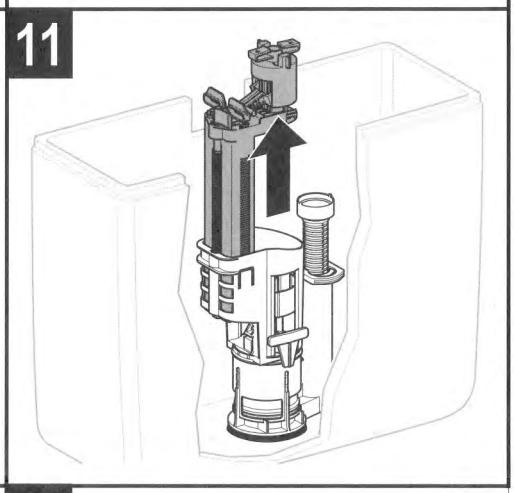

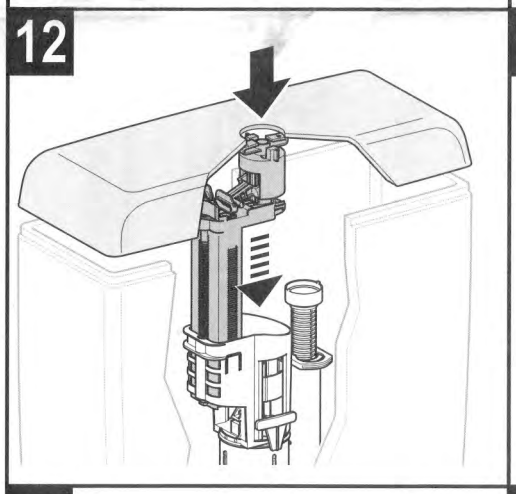

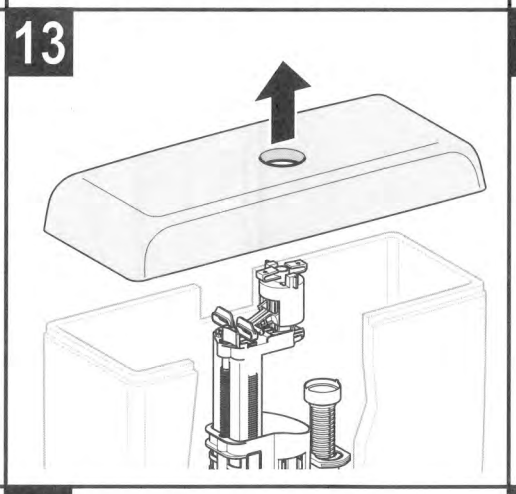

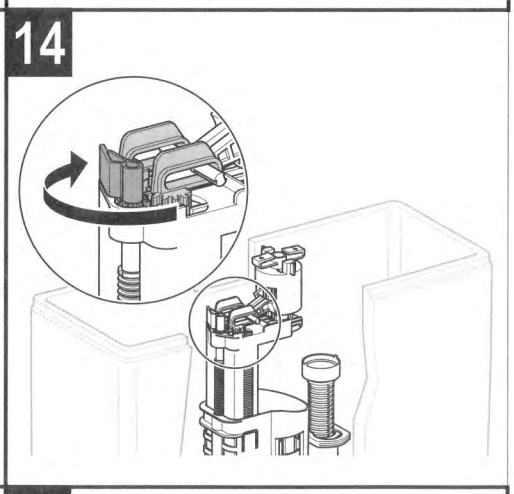

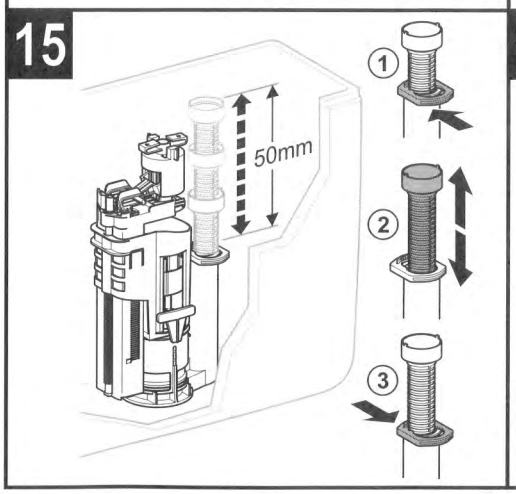

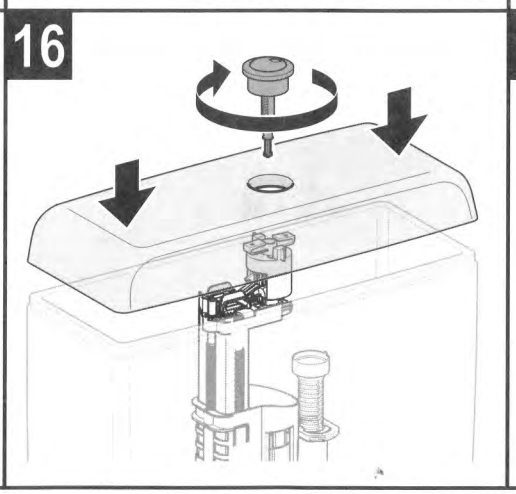

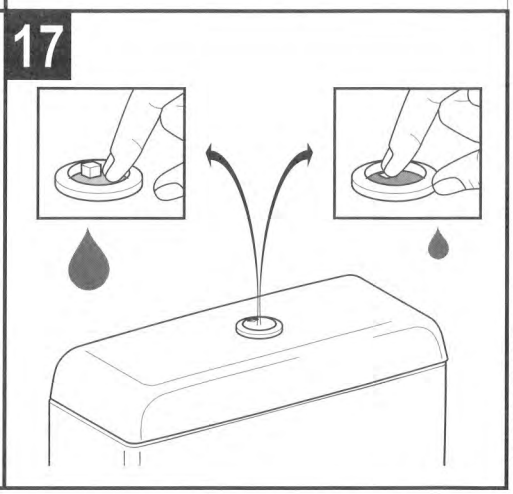

OT 9312-81 (11/2009)

Cerámicas Gala, S.A.

Ctra. Madrid - Irún, Km. 244 - Apartado de Correos, 293 - 09080 BURGOS - ESPAÑA
Teléf. 947 474 100 Fax. 947 474 103 E_mail: general@gala.es www.gala.es